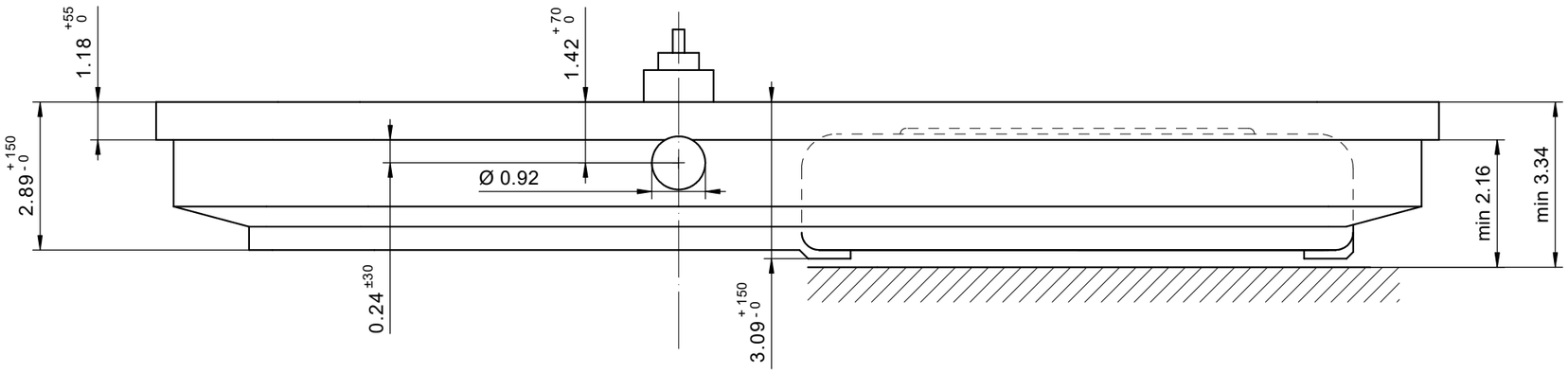

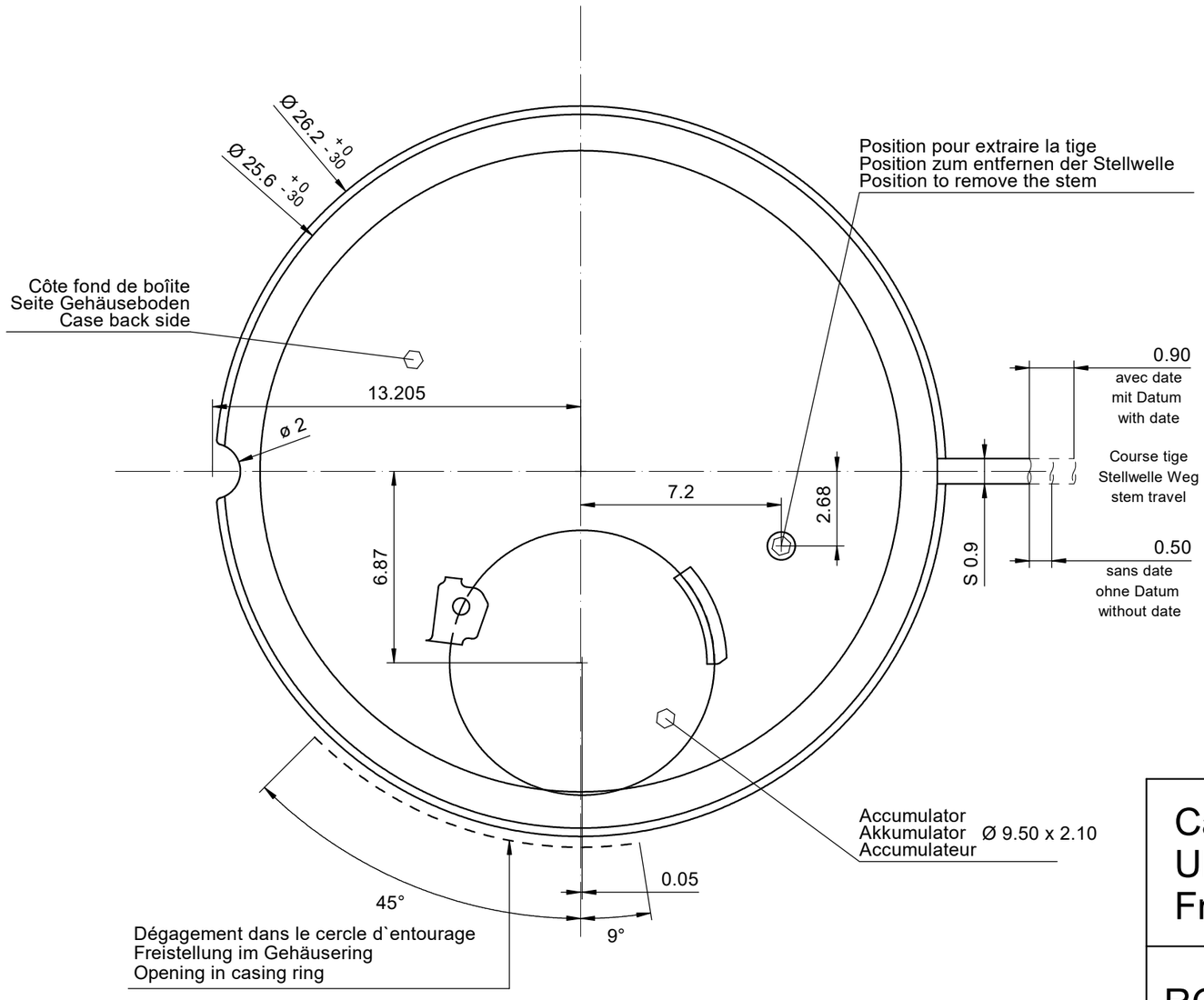

Sécurité entre aiguille seconde et verre	: min 0.30 mm
Sicherheit zwischen Sekundenzeiger und Glas	: min 0.30 mm
Security between second hand and glass	: min 0.30 mm

Le cadran doit être maintenu en hauteur par la boîte.
Das Zifferblatt muss in der Höhe vom Gehäuse festgehalten werden.
The dial must be held in the height by the case.

Cage
Uhrwerkgestell 11½'''
Frame

Issued	12.10.2022	aj5216	
Modified	03.05.2023	fl5223	
Released	Yes		
Mod. No.	45418		
Tolerance	±20 µm		
Scale	5 : 1	Page 1/1	A3

RONDA | 212, 213, 214, 215

Sous réserve de modifications
Aenderungen vorbehalten
Modifications reserved

No. 5000.461 01