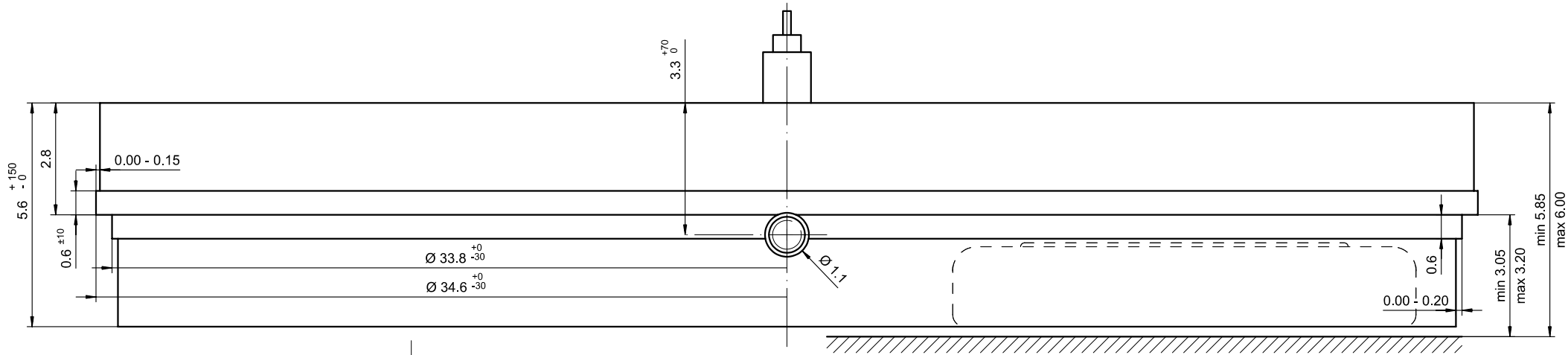

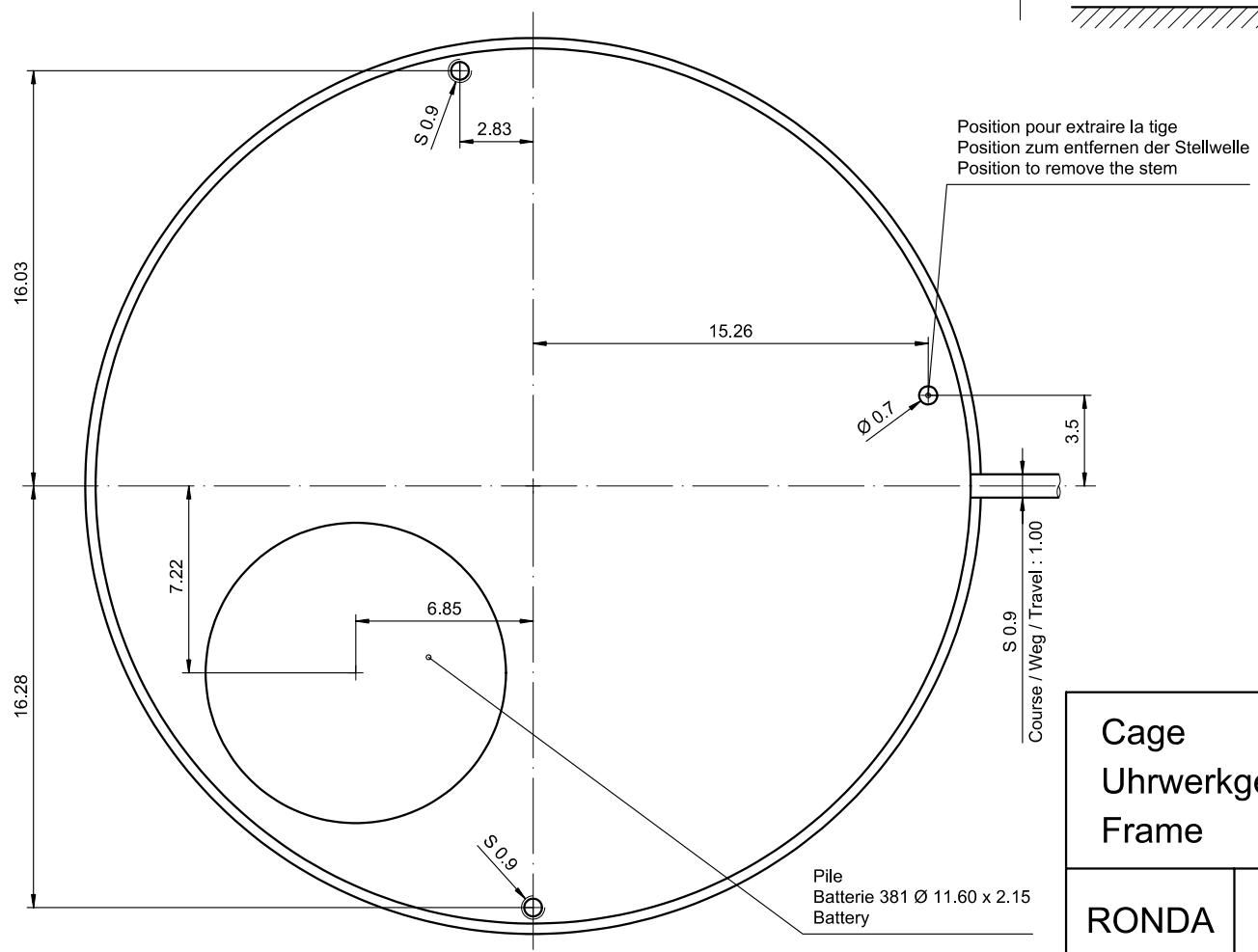

Vis / Schraube / Screw No. : 4000.323

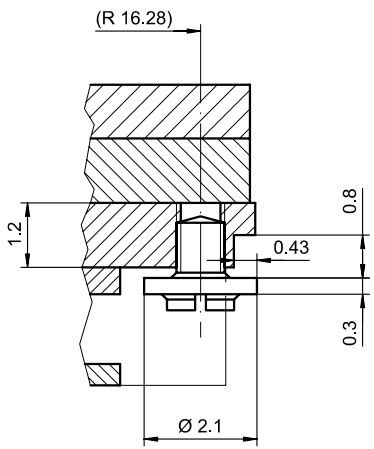

Vis / Schraube / Screw No. : 4000.324

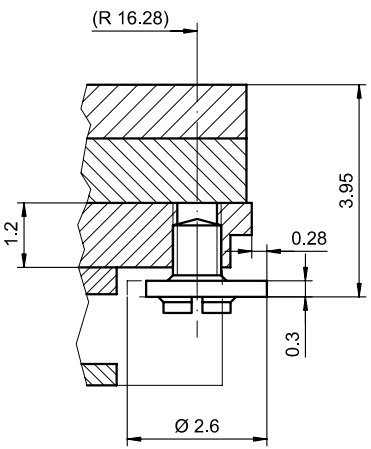

Sécurité entre l'aiguille des seconde et le verre	: min 0.50 mm
Sicherheit zwischen Sekundenzeiger und Glas	: min 0.50 mm
Security between second hand and glass	: min 0.50 mm

Le cadran doit être tenu par la boîte.
Das Zifferblatt muss durch die Schale gehalten werden.
The dial must be hold by the case.

Cage Uhrwerkgestell Frame	15'''	Issued	22 Aug 2007	dh
		Modified	08.02.2010 ÄA 7724	dh
		Released	YES	
		Tolerance	+/- 20 µm	
		Scale	10 : 1 (5 : 1) (A3H)	
RONDA	7003.B	Sous réserve de modifications Aenderungen vorbehalten Modifications reserved		
		No.	5000.365	01