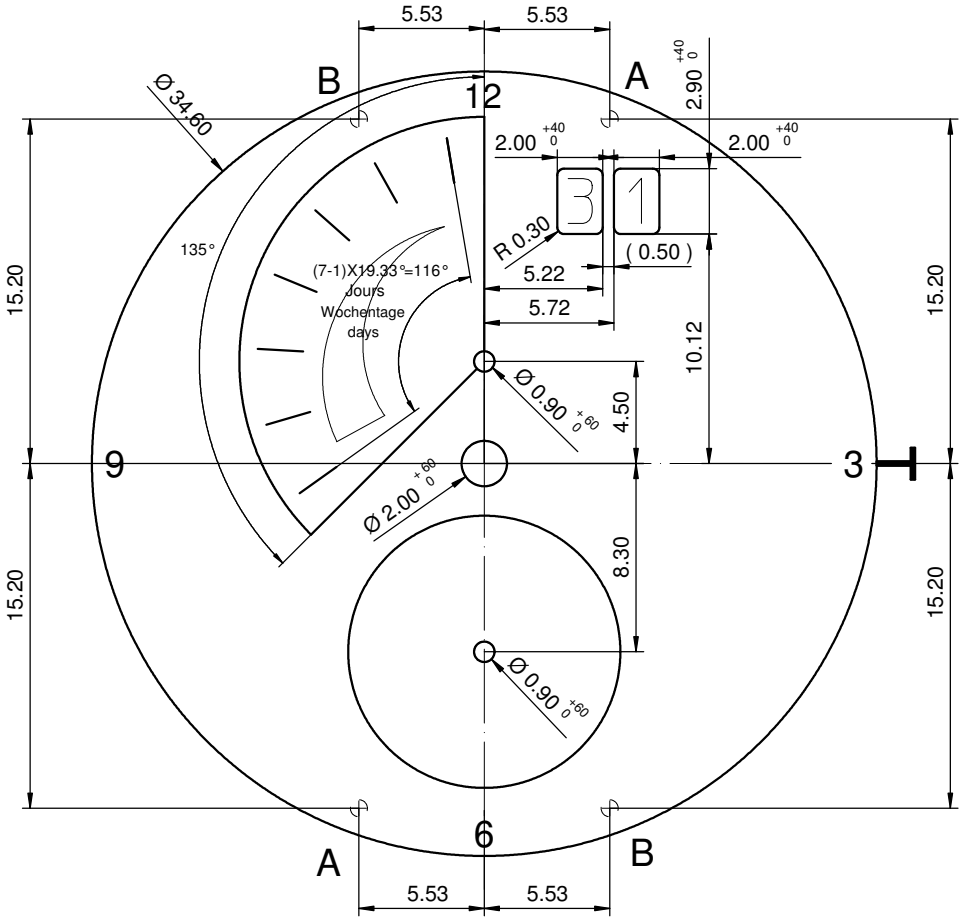

Disponibeles positions pour pieds de cadran / Available dial feet positions / Verfügbare Zifferblattfusspositionen	
A Pos 1h / 7h	B Pos 5h / 11h
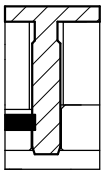 Fixation du cadran avec rondelle en plastique Dial fixation by plastic disc Zifferblattbefestigung durch Kunststoffscheibe	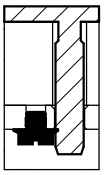 Fixation du cadran avec clef de cadran Dial fixation by dial - key Zifferblattbefestigung durch Zifferblattschlüssel

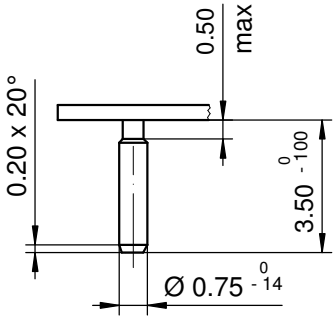

Epaisseur du cadran selon hauteur de l'aiguillage
Zifferblattdicke gemäss Zeigerwerkhöhen
Dial thickness according to hand fitting heights

Tige	Date	Jour
Stellw.	Datum	Tag
Stem	Date	Day
3H	1H	10½H

Cadran
Zifferblatt
Dial

15'''

Issued	20 Nov 2008	dh
Modified	26 Nov 2012 ÄA 10475	dh
Released	YES	
Tolerance	+/- 20 µm	
Scale	3 : 1 (A4V)	

RONDA | 7004.P

Sous réserve de modifications
Aenderungenvorbehalten
Modificationsreserved

No.	5010.810	01