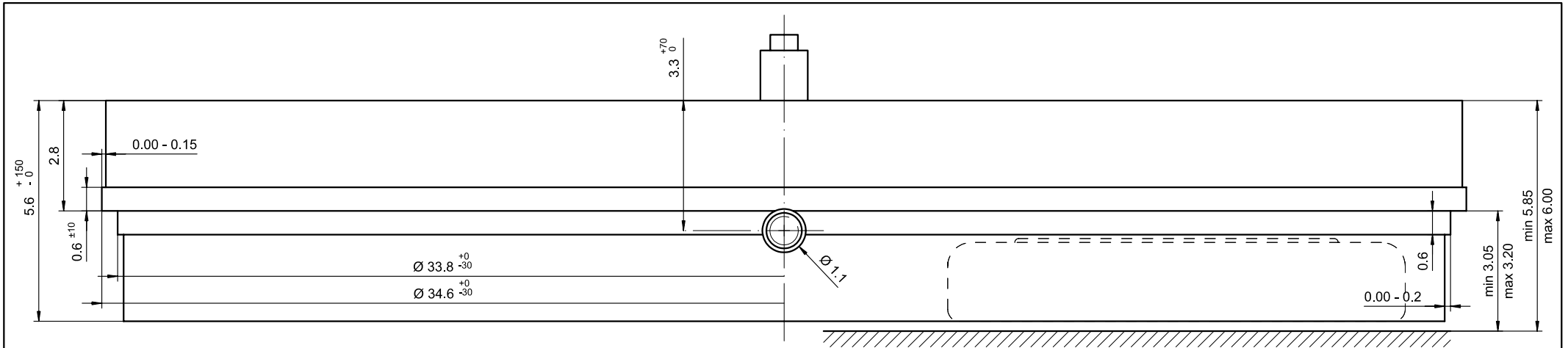

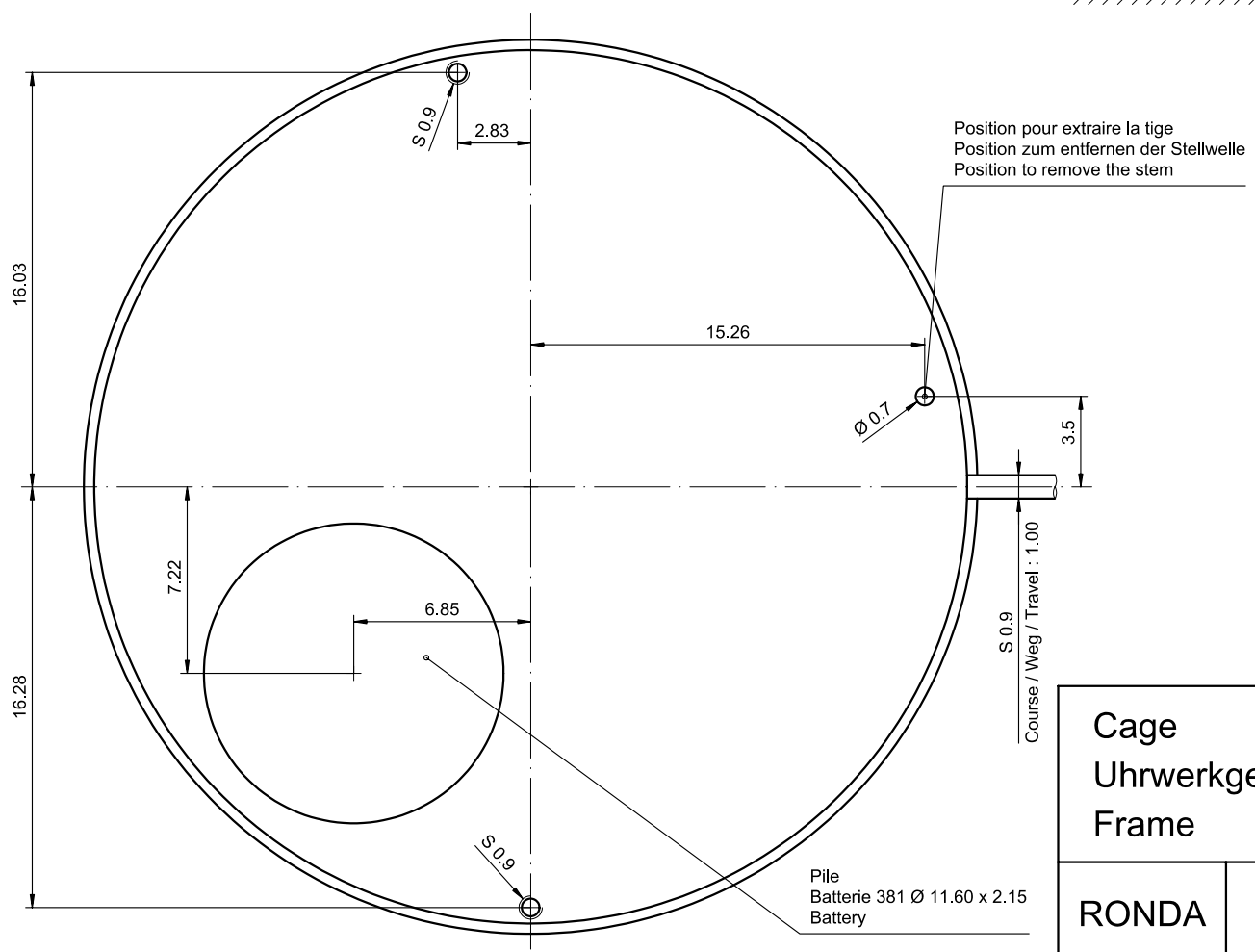

Vis / Schraube / Screw No. : 4000.323

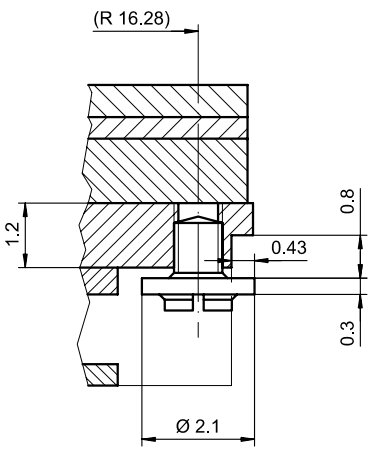

Vis / Schraube / Screw No. : 4000.324

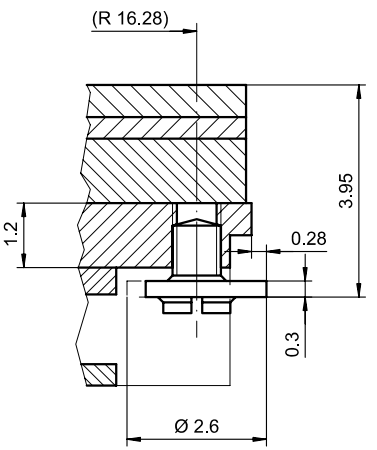

Sécurité entre l'aiguille des seconde et le verre	: min 0.50 mm
Sicherheit zwischen Sekundenzeiger und Glas	: min 0.50 mm
Security between second hand and glass	: min 0.50 mm

Le cadran doit être tenu par la boîte.
Das Zifferblatt muss durch die Schale gehalten werden.
The dial must be hold by the case.

Cage
Uhrwerkgestell
Frame

15'''

Issued	22 Aug 2007	dh
Modified	08.02.2010 ÄA 7724	dh
Released	YES	
Tolerance	+/- 20 µm	
Scale	10 : 1 (5 : 1) (A3H)	

RONDA | 7002.B

Sous réserve de modifications
Aenderungen vorbehalten
Modifications reserved

No. 5000.364 | 01